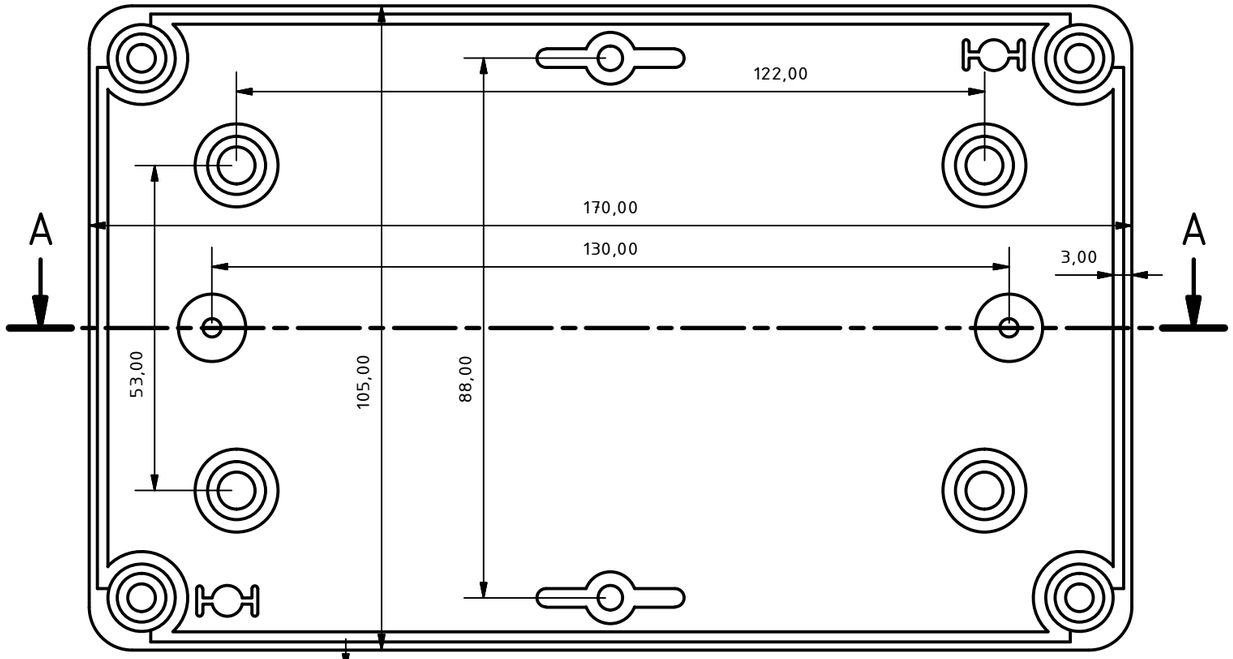

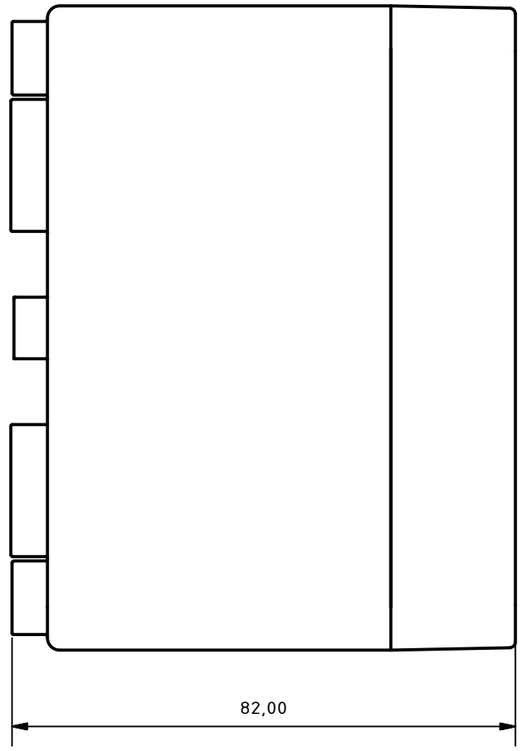

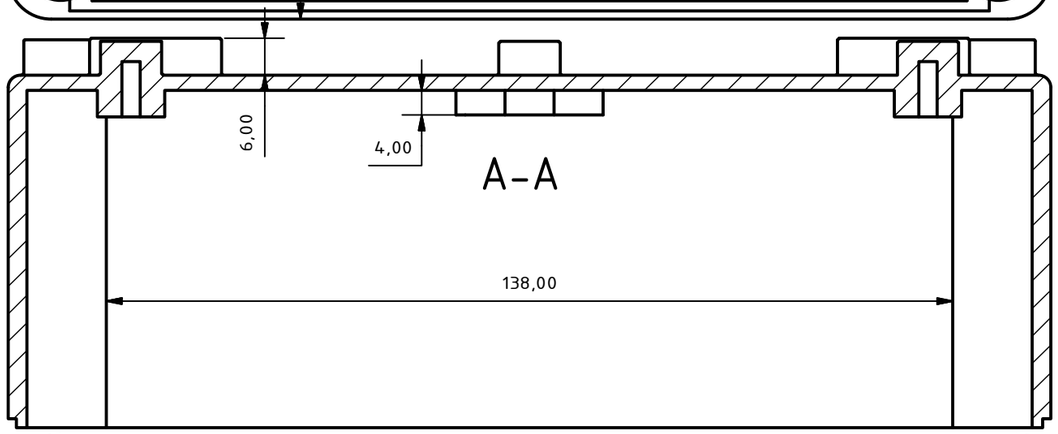

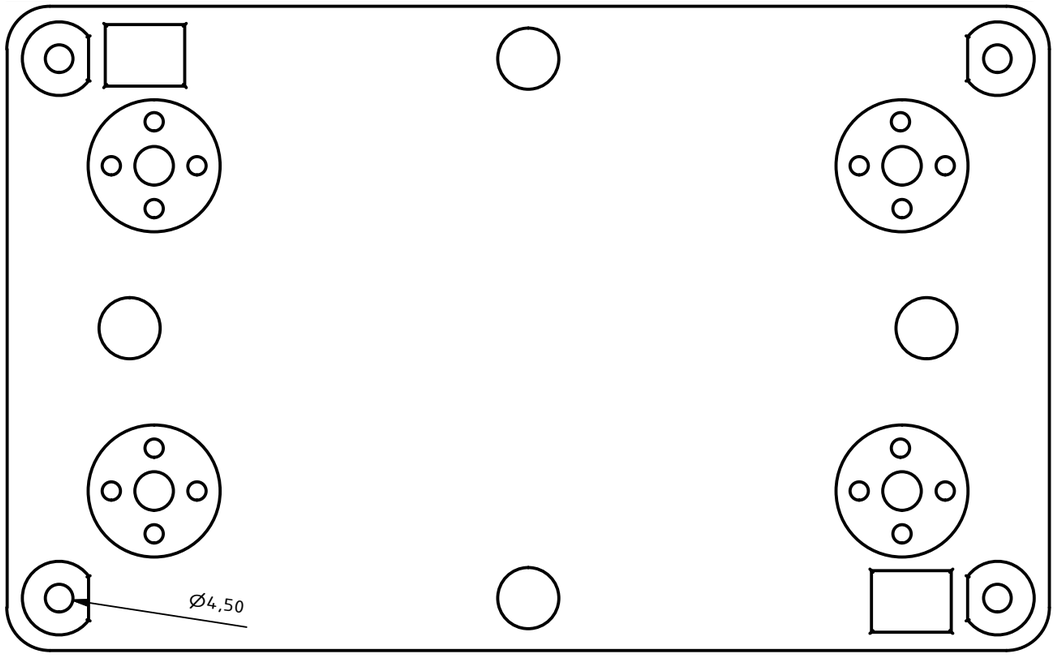

M 1 : 1,5

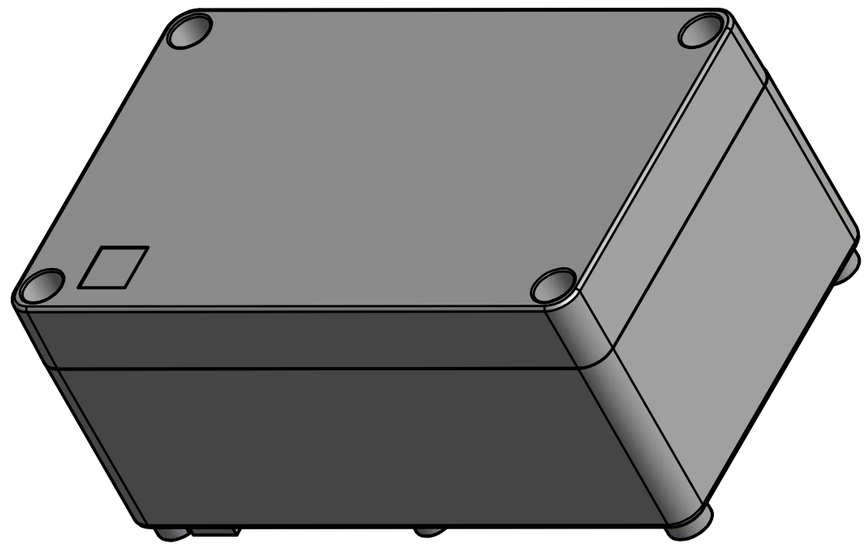

Schutzart IP 66		Temperaturbeständigkeit -20° bis 70° C	
Farbton 7305		Deckel transparent	

Allgemeintoleranzen ISO 2768 – mH						±0,2 ±0,2 ISO 13715	roger
Längenmaße – Genauigkeitsgrad f (fein)							
über bis	0 30 +/- 0.1	30 120 +/- 0.15	120 400 +/- 0.2	400 1000 +/- 0.3	1000 2000 +/- 0.5	Rundungshalbmesser Fasen, Winkel Genauigkeitsgrad "m"	Für diese Unterlage behalten wir uns alle Rechte vor.
Mat : PC						Datum: 22.05.18	System
Oberfl:						Bearb: WANG	Teil
Tol : s.o.						gepr:	
M :						Vert:	Id-Nr. 03361