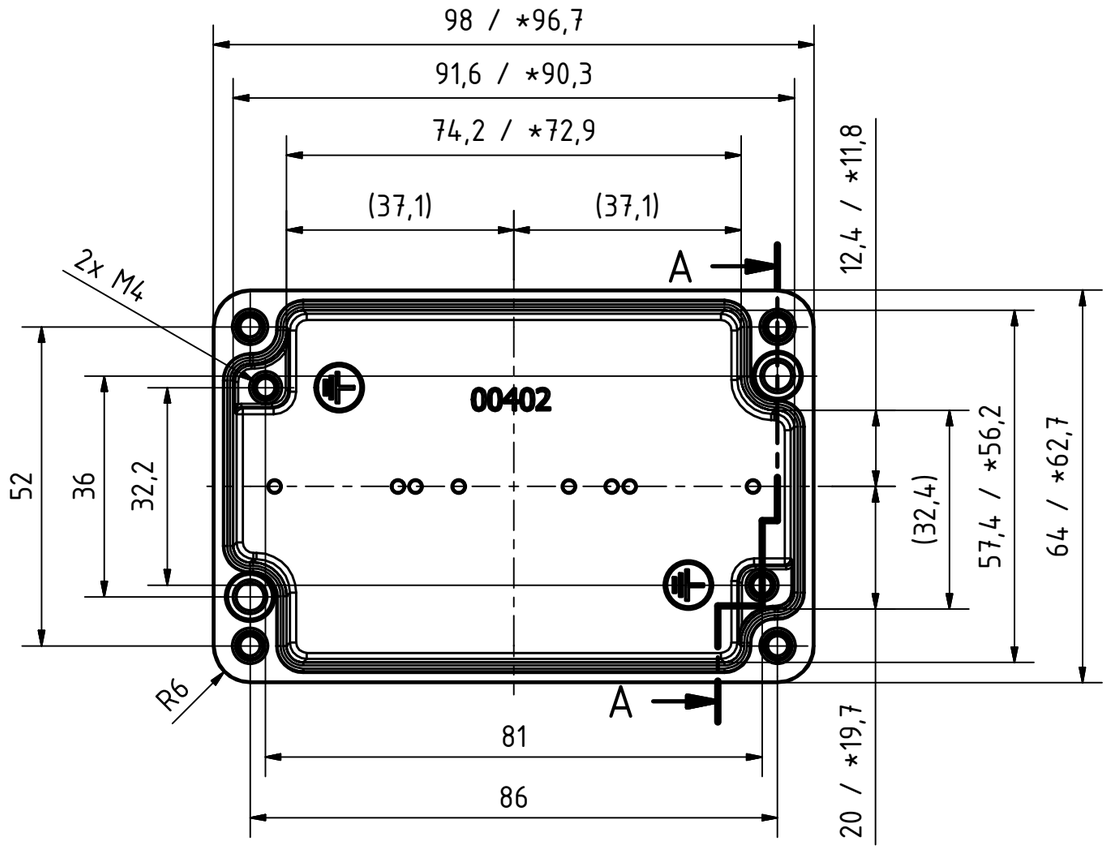


A-A ( 1 : 1 )

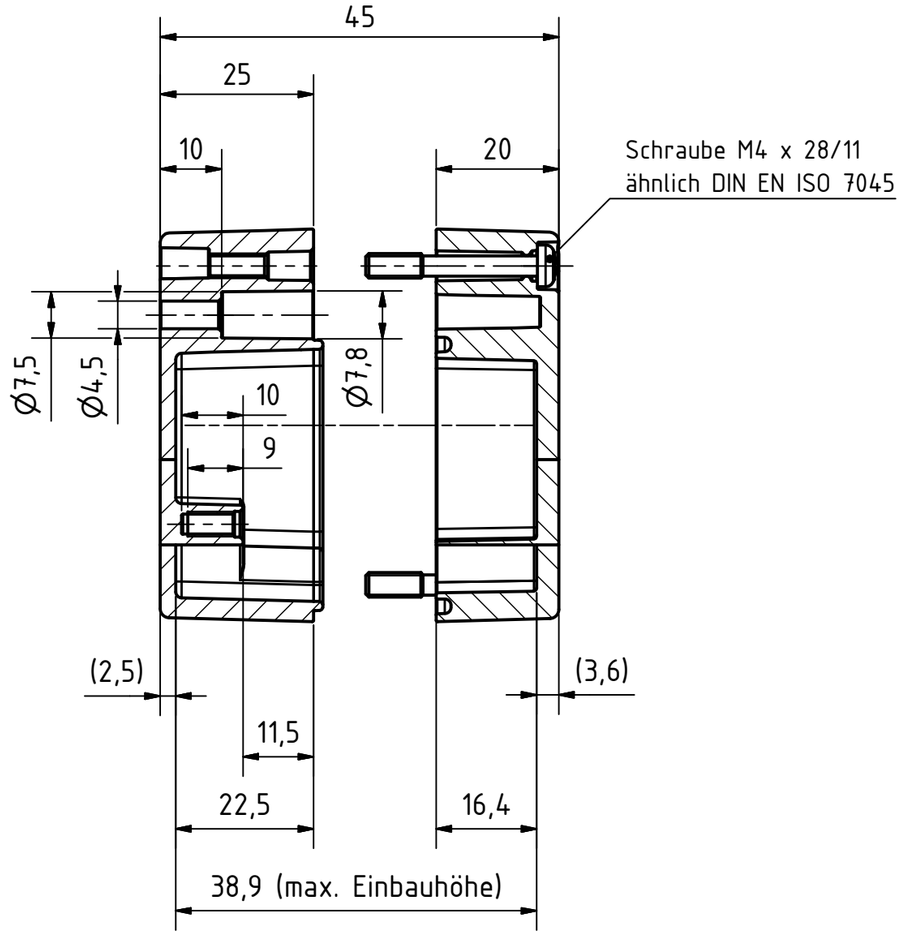


Bestell-Nr.: 0101100500

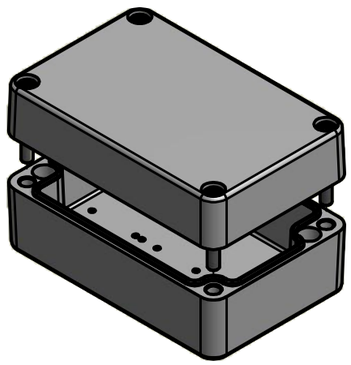

Angegebene Maße basieren auf das unlackierte Rohteil! / Stated dimensions based on the unpainted enclosure!
* = Durch Formkonizität bedingte Verjüngung / Dimensions may deviate at the bottom due to conical form (mold deforming)

| | | | | | | | | |
|---|---|---|---|---|---|---|---|---|
| MULTI-BOX THE BOX COMPANY | | | | (Zul.Abw.) ISO 2768 - K DIN 1688 GTA 13/5 | | (Oberfläche) Pulverb. RAL 7001 | Maßstab: | Gewicht: - |
| | | | | DIN-A3 | | | Werkstoff: EN AC-AlSi9 | |
| | | | | | Datum | Name | Benennung: | |
| | | | | Bearb. | 17.10.2014 | R.Rentz | MBA 906045 (RAL 7001) | |
| | | | | Gepr. | | | | |
| | | | | Norm | | | | |
| | | | | MULTI-BOX GmbH Wallücker Bahndamm 7 D-32278 Kirchlengern www.multi-box.com | | | Zeichnungsnummer: 0101100500-MBA_906045 | Blatt 1 Bl. |
| Zust. | Änderung | Datum | Name | (Urspr.) | | | (Ers. f.:) | (Ers. d.:) |