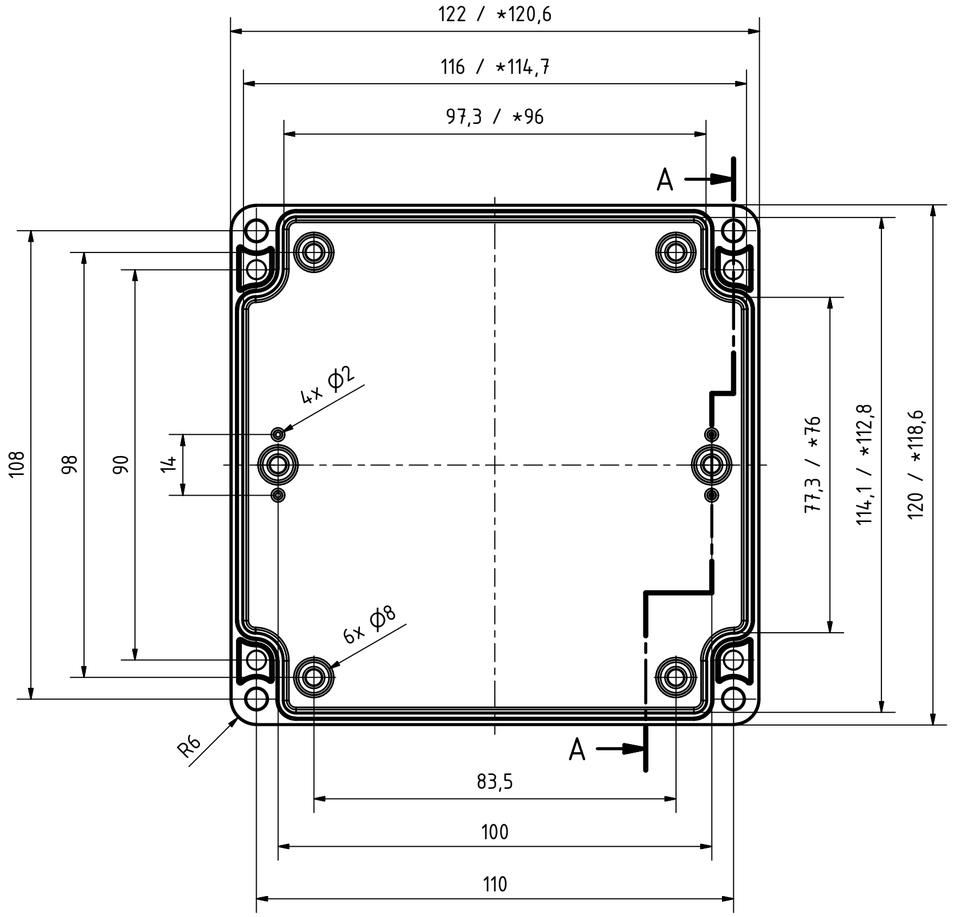

A-A (1 : 1)

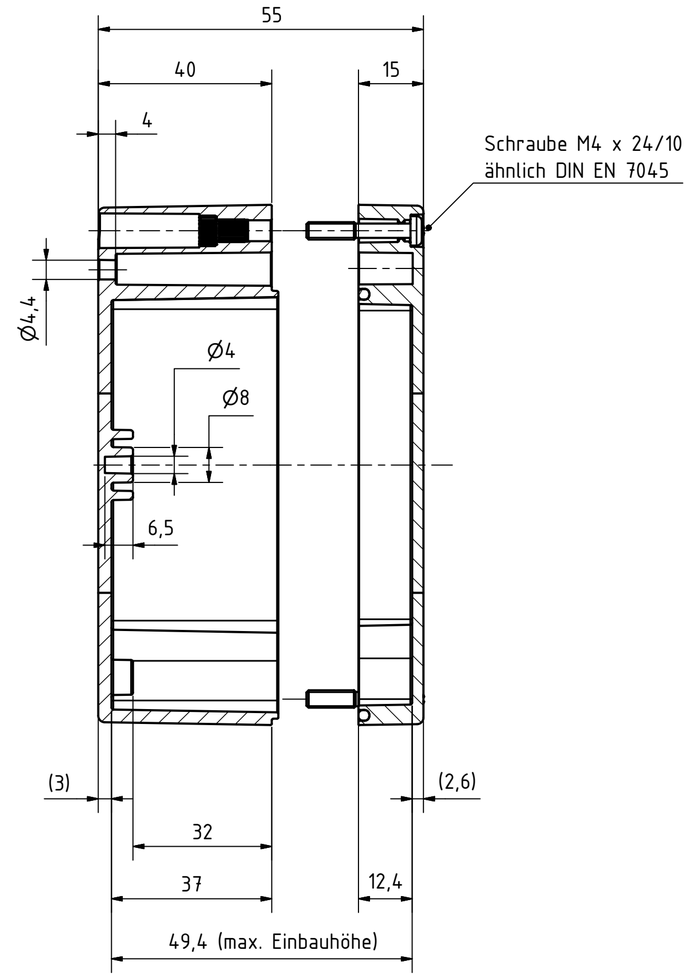

Bestell-Nr.: 0401104200

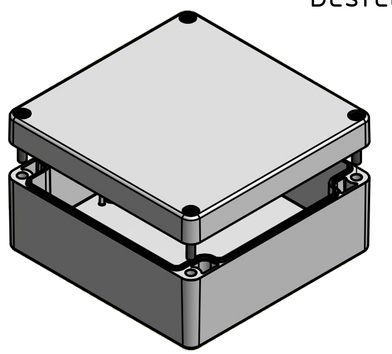

* = Durch Formkonizität bedingte Verjüngung

Dimensions may deviate at the bottom due to conical form (mold deforming)

Durch Schwindungsunterschiede können ABS-Gehäuse minimal größer sein als abgebildete PC-Gehäuse

Due to shrinkage differences ABS enclosures may be slightly larger than shown PC version

MULTI-BOX THE BOX COMPANY				(Zul.Abw.) ISO 2768 - K DIN 16742 TG4	(Oberfläche)	Maßstab: 1:1 (1:2)	Gewicht: -
				DIN-A2		Werkstoff: ABS	
					Datum / Name	Benennung:	
				Bearb.	17.11.2015 R.Rentz	MBT 121255	
				Gepr.	17.11.2015 E.Schellenb.		
				Norm			
				MULTI-BOX GmbH Wallücker Bahndamm 7 D-32278 Kirchlengern www.multi-box.com		Zeichnungsnummer: 0401104200-MBT_121255	Blatt 1 Bl. 1
Zust.	Änderung	Datum	Name	(Urspr.)		(Ers. f.:)	(Ers. d.:)